Дисковые поворотные затворы

Технические характеристики

По вопросам продаж и поддержки обращайтесь:

Архангельск (8182)63-90-72
Астана +7(7172)727-132
Белгород (4722)40-23-64
Брянск (4832)59-03-52
Владивосток (423)249-28-31
Волгоград (844)278-03-48
Вологда (8172)26-41-59
Воронеж (473)204-51-73
Екатеринбург (343)384-55-89
Иваново (4932)77-34-06
Ижевск (3412)26-03-58
Казань (843)206-01-48
Калининград (4012)72-03-81
Калуга (4842)92-23-67
Кемерово (3842)65-04-62
Киров (8332)68-02-04
Краснодар (861)203-40-90
Красноярск (391)204-63-61
Курск (4712)77-13-04
Липецк (4742)52-20-81
Магнитогорск (3519)55-03-13
Москва (495)268-04-70
Мурманск (8152)59-64-93
Набережные Челны (8552)20-53-41
Нижний Новгород (831)429-08-12
Новокузнецк (3843)20-46-81
Новосибирск (383)227-86-73
Орел (4862)44-53-42
Оренбург (3532)37-68-04
Пенза (8412)22-31-16
Пермь (342)205-81-47
Ростов-на-Дону (863)308-18-15
Рязань (4912)46-61-64
Самара (846)206-03-16
Санкт-Петербург (812)309-46-40
Саратов (845)249-38-78
Смоленск (4812)29-41-54
Сочи (862)225-72-31
Ставрополь (8652)20-65-13
Тверь (4822)63-31-35
Томск (3822)98-41-53
Тула (4872)74-02-29
Тюмень (3452)66-21-18
Ульяновск (8422)24-23-59
Уфа (347)229-48-12
Челябинск (351)202-03-61
Череповец (8202)49-02-64
Ярославль (4852)69-52-93

сайт: www.vodopribor.nt-rt.ru || эл. почта: vrd@nt-rt.ru

Затворы дисковые стяжные ЗДС

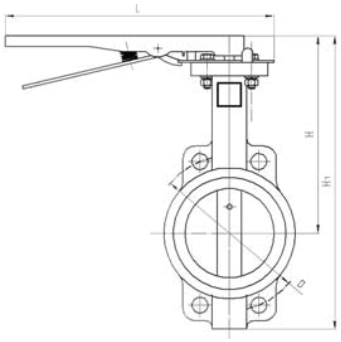

Применение

Затворы дисковые стяжные ЗДС (в дальнейшем – затворы) предназначены для полного перекрытия и регулирования объема питьевой воды по СанПиН 2.1.4.1074, сетевой воды по СНиП 2.04.07, протекающих в системах холодного и горячего водоснабжения, и других неагрессивных жидкостей при давлении до 1,0МПа (10 кгс/см^2), 1,6 МПа (16 кгс/см^2) и диапазоне температур от +5 до +90°С.

По устойчивости к воздействию температуры и влажности окружающего воздуха затворы соответствуют климатическому исполнению УХЛ категории размещения 3 ГОСТ 15150.

Материалы

Корпус: чугун.
Диск: нержавеющая сталь.
Шток: нержавеющая сталь.
Седло: EPDM.

Наименование параметра	Номинальный диаметр, мм									
	40	50	65	80	100	125	150	200	250	300
Строительная длина, L, мм	310							434,2		
Высота, H_1, мм	252	273	296	308	360	372	397	475	535	619
Строительная высота H, мм	182	193	207	213	240	245	258	300	332	377
Диаметр по присоединительным отверстиям, D_1, мм	110	125	145	160	180	210	240	295	350	400
Герметичность затвора	Класс А ГОСТ 9544 (протечки не допускаются)									
Номинальное (условное) давление, МПа (кгс/см^2)	1,0 (10) и 1,6 (16)									
Рабочее давление МПа(кгс/см^2)	1,0 (10) и 1,6 (16)									
Пробное давление, МПа(кгс/см^2)	1,5 (15) и 2,4 (24)									
Температура рабочей среды, С°	От 5 до 90, от 5 до 150 для ЗДСРГ									
Температура окружающего воздуха, С°	От минус 15 до плюс 50									
Присоединение к трубопроводу	Межфланцевое									
Рабочее положение затвора	Любое, кроме механизмом управления вниз									
Направление подачи рабочей среды	Двустороннее									

По вопросам продаж и поддержки обращайтесь:

Архангельск (8182)63-90-72
Астана +7(7172)727-132
Белгород (4722)40-23-64
Брянск (4832)59-03-52
Владивосток (423)249-28-31
Волгоград (844)278-03-48
Вологда (8172)26-41-59
Воронеж (473)204-51-73
Екатеринбург (343)384-55-89
Иваново (4932)77-34-06
Ижевск (3412)26-03-58
Казань (843)206-01-48
Калининград (4012)72-03-81
Калуга (4842)92-23-67
Кемерово (3842)65-04-62
Киров (8332)68-02-04
Краснодар (861)203-40-90
Красноярск (391)204-63-61
Курск (4712)77-13-04
Липецк (4742)52-20-81
Магнитогорск (3519)55-03-13
Москва (495)268-04-70
Мурманск (8152)59-64-93
Набережные Челны (8552)20-53-41
Нижний Новгород (831)429-08-12
Новокузнецк (3843)20-46-81
Новосибирск (383)227-86-73
Орел (4862)44-53-42
Оренбург (3532)37-68-04
Пенза (8412)22-31-16
Пермь (342)205-81-47
Ростов-на-Дону (863)308-18-15
Рязань (4912)46-61-64
Самара (846)206-03-16
Санкт-Петербург (812)309-46-40
Саратов (845)249-38-78
Смоленск (4812)29-41-54
Сочи (862)225-72-31
Ставрополь (8652)20-65-13
Тверь (4822)63-31-35
Томск (3822)98-41-53
Тула (4872)74-02-29
Тюмень (3452)66-21-18
Ульяновск (8422)24-23-59
Уфа (347)229-48-12
Челябинск (351)202-03-61
Череповец (8202)49-02-64
Ярославль (4852)69-52-93

сайт: www.vodopribor.nt-rt.ru || эл. почта: vrd@nt-rt.ru